TYP PK701

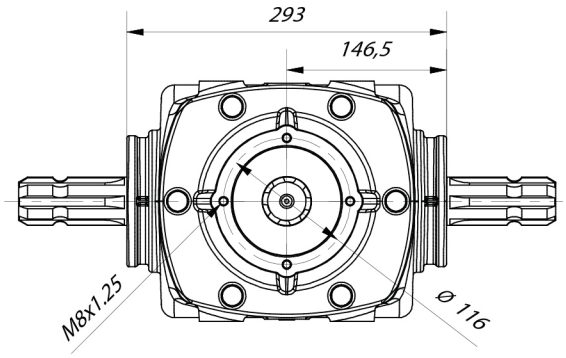

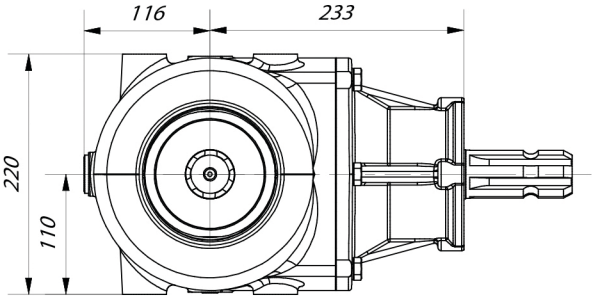

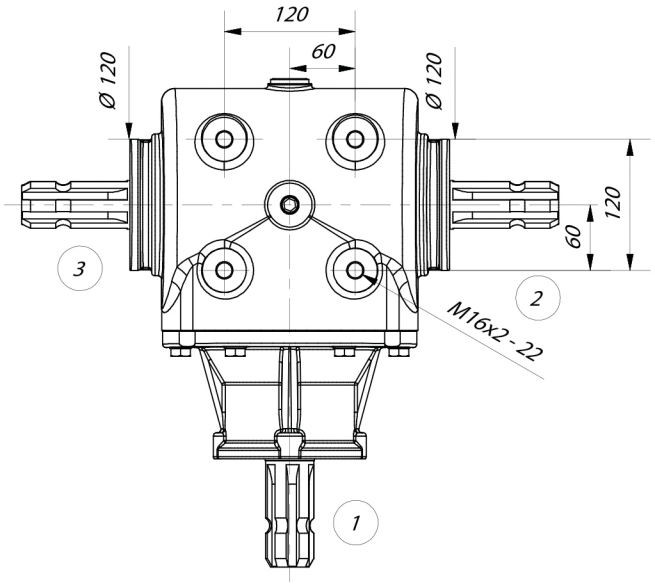

Przełożenie Gear ratio Übersetzung Передаточное отношение	Obroty wejściowe Input R.P.M Eingangsumdrehungen Входные обороты	**Reduktor / Reducer / Untersetzungsgetriebe/ Редуктор**		**Multiplikator / Multiplier / Multiplikator / Мультипликатор**	
		Moc wejściowa Input Power Eingangsleistung Входная мощность	Moment wyjściowy Output torque Ausgangsleistung Выходной момент	Moc wejściowa Input Power Eingangsleistung Входная мощность	Moment wyjściowy Output torque Ausgangsleistung Выходной момент
	n1 (1/min)	(kW) 1	(Nm) 2 3	(kW) 2 3	(Nm) 1
1 :1	540	110	1945	-	-
1 ,5 :1	540	77	2042	105	1238

Waga / Weight / Gewicht / Вес **51kg**

PL

Przekładnia kątowa zaprojektowana, by sprostać wymaganiom rynku na coraz większe maszyny. Może być stosowana do przeniesienia napędu w ciężkich maszynach typu prasy zwijające, rozrzutniki obornika, gdzie wymagana jest duża trwałość i odporność na przeciążenia.

GB

Angular gear designed to meet market requirements for larger machines. Applicable for power transmitting in heavy machines like baler wrappers, manure spreaders, where higher durablity and resistance for overloads are required.

DE

Dieses Winkelgetriebe wurde entworfen, um den Anforderungen des Marktes nach immer größeren Maschinen gerecht zu werden. Dieses Getriebe kann für Antriebsübertragungen in Schwermaschinen wie Ballenpressen oder Düngestreuer montiert werden und wo eine hohe Haltbarkeit und Widerstandsfähigkeit gegen Überlastungen erforderlich ist.

RU

Угловая передача спроектирована, чтобы удовлетворить потребности рынка на всё более крупные машины. Её можно применять для переноса привода в тяжелых машинах типа рулонные пресс-подборщики, разбрасыватели навоза, где требуется большая прочность и устойчивость к перегрузкам.